VZOR POŽIARNEJ NÁDRŽE, napr. KLARTEC PN 22

REZ A - A`

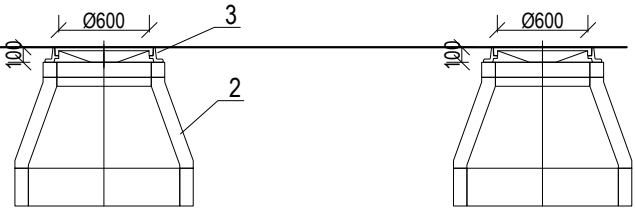

REZ B-B`

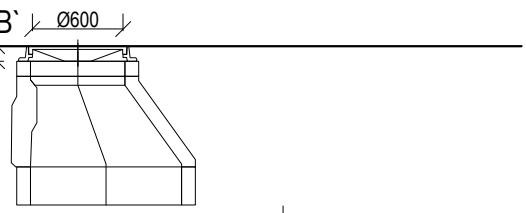

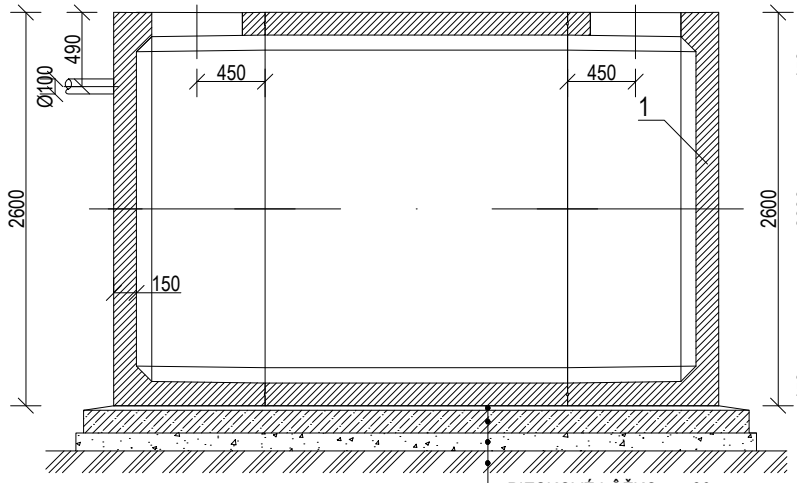

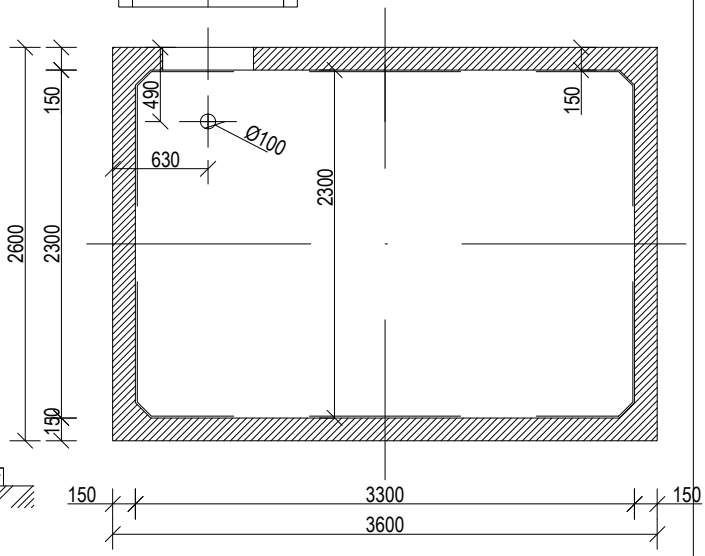

PÔDORYS

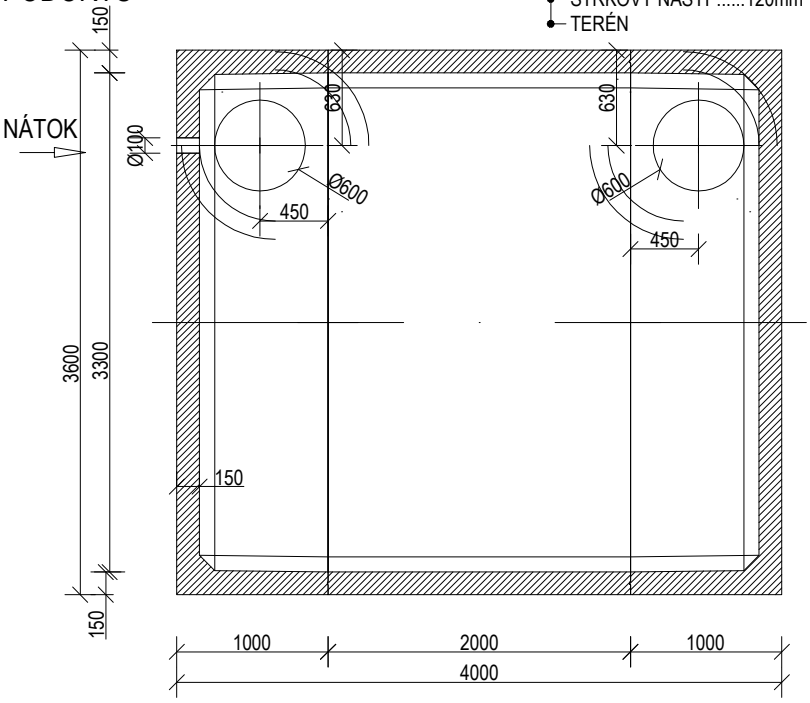

1 BETÓNOVÁ NÁDRŽ
2 BETÓNOVÁ SKRUŽ
3 POKLOP Ø600

* NÁTOK A VÝTLAK MOŽNO
OSADIŤ PODLA POTREBY,
DN POTRUBIA PODLA POTREBY

AKÉKOĽVEK ZMENY, DOPLNKY, PREKRESĽOVANIE ALEBO ROZMNOŽOVANIE TEJTO DOKUMENTÁCIE JE V ZMYSLE AUTORSKÉHO ZÁKONA BEZ SÚHLASU AUTORA NEPRÍPUSTNÉ! TENTO PROJEKT JE URČENÝ NA STAVEBNÉ POVOLENIE A NENAHRÁDZA REALIZAČNÚ DOKUMENTÁCIU!

±0,000 m = 153,43 m n.m. = podlaha vstupného podlažia

PROJEKT /
REKONŠTRUKCIA INTERNÁTU

INVESTOR /
OBCHODNÁ AKADÉMIA, HUMENNÉ

SO / **02 VODOVODNÁ PRÍPOJKA**

OBSAH VÝKRESU /
VZOR POŽIARNEJ NÁDRŽE

VÝKRES Č. / **04**
MIERKA / **---**
FORMÁT / **A4, 297 x 210mm**

PROFESIA / **ZTI**
STUPEŇ / **DRS**
DÁTUM / **12/2023**

SADA ČÍSLO / 1 2 3 4 5 6 7 8

ZODPOVEDNÝ PROJEKTANT /
Ing. MAREK KUŠNÍR, PhD.

AUTOR NÁVRHU /
Ing. MONIKA MAŤAŠČÍKOVÁ

VYPRACOVAL /
Ing. MONIKA MAŤAŠČÍKOVÁ

PEČIATKA /

OON Design s.r.o., Slovenskej jednoty 48, 040 01 Košice +421 907 990 714 kusnir@oondesign.sk www.oondesign.sk

TENTO VÝKRES JE ORIGINÁL. AKÉKOĽVEK ZMENY, PREKRESĽOVANIE ALEBO ROZMNOŽOVANIE TEJTO DOKUMENTÁCIE JE BEZ SÚHLASU AUTORA NEPRÍPUSTNÉ. §19, ods.(2) zákona č. 185/2015 Z.z.